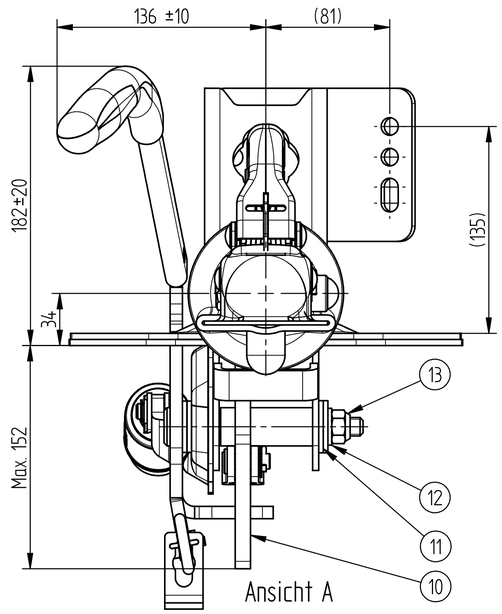

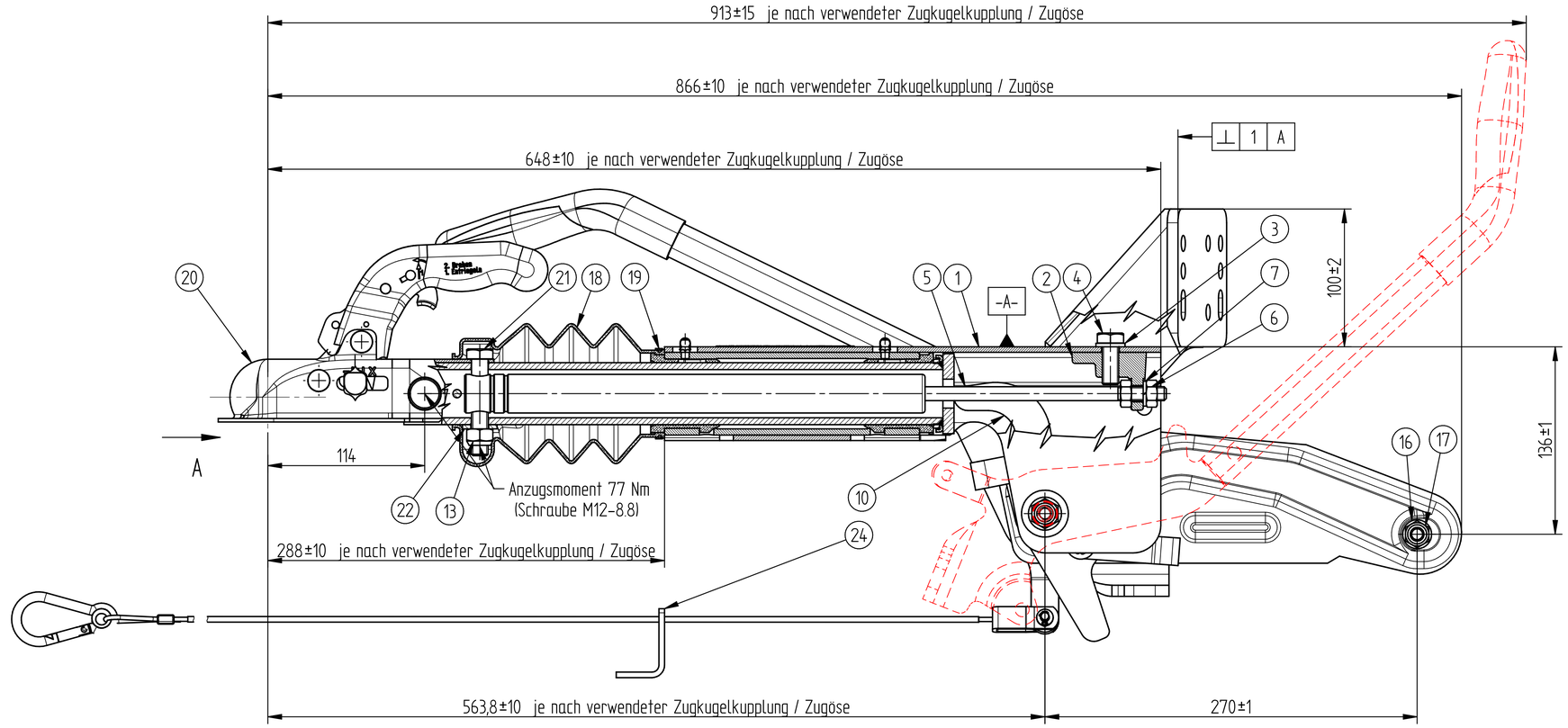

Zugöse mit Ösenform nach VG 74059 40 A
Artikel Nr. 98 7627 93
Typ: 26 0095 09
EG-Gen.-Nr e1 00*0679 S

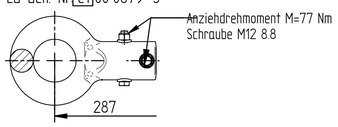

Zugkugelkupplung K27 Ausf. B HS
Artikel Nr. 98 9467 93 01
EG-Gen.-Nr e1 00*0507 B50-X

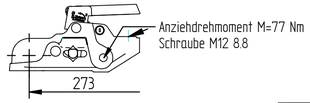

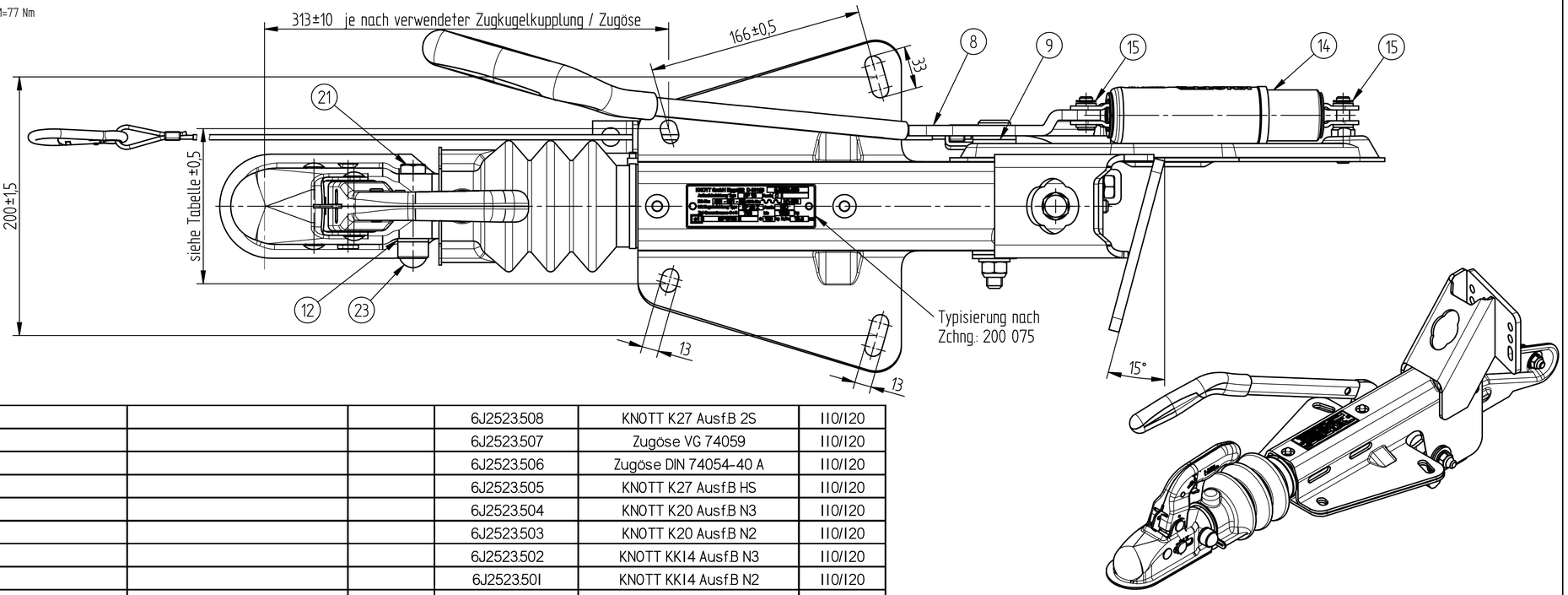

Item St.	Pc. Teil	Description/Bennenung	Order Nr./Art.Nr	Material/Werkstoff	Desc./Bemerk.
24	1	Halter für Abreißseil	34006894	BL 4	
23	1	Sechskantschutzkappe	6J1323.001	SW19 PE (schwarz u. grau)	4583210
22	1	Sattelscheibe	6J1091.001	Dia25xDia13-5 St52-3	43 0042 94
21	2	Sechskantschraube	6X0931.177	M12-70 8.8	DIN 931
20	1	Zugkugelkupplung	siehe Tabelle		
19	1	Kabelband	6X0179.001	300x5	71 0001 94
18	1	Faltenbalg	6J1167.001	Dia64-176 Gummi	69 0460 92
17	1	Sicherungsmutter	6X0985.006	M10 8	DIN 985
16	1	Scheibe	6X0125A006	M10	DIN 125 A
15	2	Sicherungsscheibe	6X6799.005	Dia8	DIN 6799
14	1	Federspeicher kpl.	6X0224.002		990 028
13	3	Sicherungsmutter	6X0985.007	M12 8	DIN 985
12	2	Scheibe	6X0125A007	M12	DIN 125 A
11	2	Scheibe/Aldrêt	6X0125A015	M18	DIN 125 A
10	1	Übersetzunghebel kpl.	6J1057.001		98 7224 83
9	2	Scheibe	6J1016.001	Dia33,5xDia19-3 PA	45908.08
8	1	Handbremshebel kpl.	6J1014.003		
7	1	Federring	6X0127B006	M10	DIN 127B
6	2	Sechskantmutter	6X0934.023	M10 8	DIN 934
5	1	Stossdämpfer	6X0072.002		87 0007 13
4	1	Sechskantschraube	6X0933.042	M12-30 8.8	DIN 933
3	1	Federring	6X0127B007	M12	DIN 127B
2	1	Stoßdämpferhalter	6J1009.001		21 0034 94
1	1	Gehaeuse kpl. GF	6J2458	siehe Tabelle	

			6J2523.508	KNOTT K27 Ausf.B 2S	110/120
			6J2523.507	Zugöse VG 74059	110/120
			6J2523.506	Zugöse DIN 74054-40 A	110/120
			6J2523.505	KNOTT K27 Ausf.B HS	110/120
			6J2523.504	KNOTT K20 Ausf.B N3	110/120
			6J2523.503	KNOTT K20 Ausf.B N2	110/120
			6J2523.502	KNOTT KK14 Ausf.B N3	110/120
			6J2523.501	KNOTT KK14 Ausf.B N2	110/120
6J2523.108	KNOTT K27 Ausf.B 2S	110	6J2523.208	KNOTT K27 Ausf.B 2S	120
6J2523.107	Zugöse VG 74059	110	6J2523.207	Zugöse VG 74059	120
6J2523.106	Zugöse DIN 74054-40 A	110	6J2523.206	Zugöse DIN 74054-40 A	120
6J2523.105	KNOTT K27 Ausf.B HS	110	6J2523.205	KNOTT K27 Ausf.B HS	120
6J2523.104	KNOTT K20 Ausf.B N3	110	6J2523.204	KNOTT K20 Ausf.B N3	120
6J2523.103	KNOTT K20 Ausf.B N2	110	6J2523.203	KNOTT K20 Ausf.B N2	120
6J2523.102	KNOTT KK14 Ausf.B N3	110	6J2523.202	KNOTT KK14 Ausf.B N3	120
6J2523.101	KNOTT KK14 Ausf.B N2	110	6J2523.201	KNOTT KK14 Ausf.B N2	120
Artikelnummer	Zugöse/Zugkugelkupplung	Lochbild	Artikelnummer	Zugöse/Zugkugelkupplung	Lochbild

CAD-Software: Solid-Edge
Wärmebehandlung / HEAT TREATMENT
Änd.Nr. "00000" = geringfuegige Aenderung ohne technische Bedeutung / MODIFIC.NO. "00000" = MINOR MODIFICATION WITHOUT TECHNICAL BACKGROUND
Index / REF | Änd. Nr. / MODIFIC. No | Datum / DATE | Name

Oberflaechenbehandlung / FINISH
DIN ISO 13715 ±0,3 ±0,3
Gewicht / WEIGHT 15,77 kg
Halbzeug / SEMIFINISHED PRODUCT
ISO-Methode
Maßstab / SCALE 1:2

Allgemeintoleranzen fuer Maße ohne Toleranzangabe n. DIN ISO 2768-1 m / TOLERANCES UNLESS OTHERWISE SPECIFIED AS PER DIN ISO 2768-1 m
Allgemeintoleranzen fuer Form und Lage nach DIN ISO 2768-2 K, Toleranzring DIN7167 / TOLERANCES FOR FORM AND POSITION AS PER DIN ISO 2768-2 K, TOLERATING ACC. DIN7167
Diese Maße werden bei der Abnahme besonders geprueft / THESE DIMENSIONS ARE USED TO BE ESPECIALLY CHECKED

Alle Rechte, wie Vervielfaeltigung oder Weitergabe an Dritte, vorbehalten, auch fuer Schutzrechtserteilung nach DIN 34
WE RESERVE ALL RIGHTS LIKE REPRODUKTION OR DISCLOSING TO A THIRD PARTY ALSO FOR GRANTING OF PATENTS ACCORDING DIN 34.

Rohteil-Nr. / ROUGH-No
Werkstoff / MATERIAL
Zchng.Nr. / DRAWING-No: 6J2523
Artikel-Nr. / ART.No: siehe Tabelle
Benennung / DESCRIPTION: KF13-C GF
KF13-C GF
Schw.Ko.
Gezeichnet / DRAWN: 2011.11.28
Geprueft / CHECKED
Datum / DATE
Name: Farago
.00
KNOTT AUTÖFLEX KFT.
Blatt / SHEET Von / OF
Blattformat / SHEET SIZE: A1